529

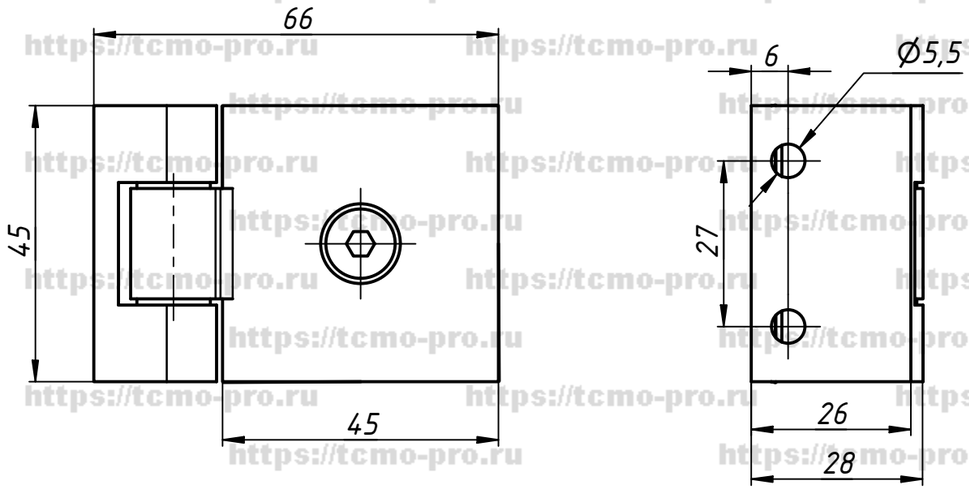

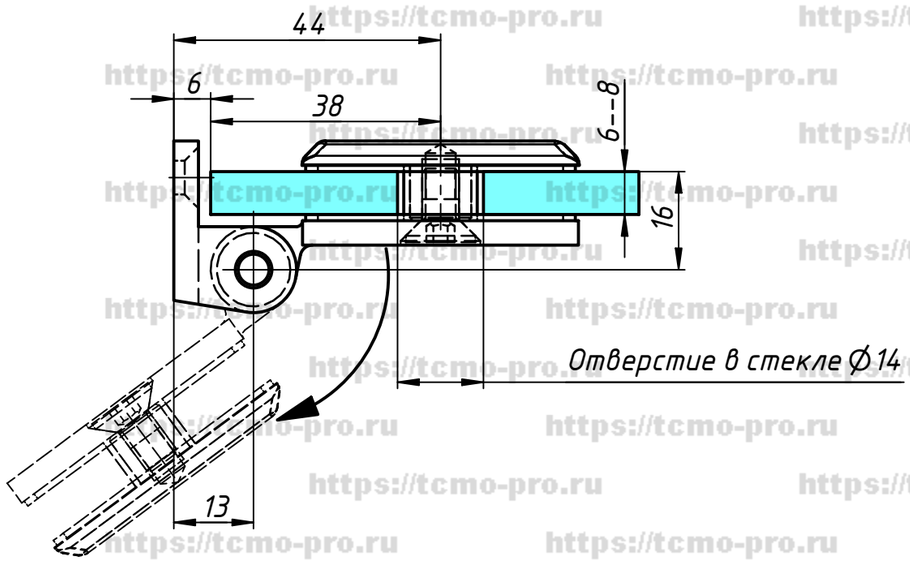

					529		
Изм.	Лист	№ докум.	Подп.	Дата	Петля стена–стекло	Лит.	Масса	Масштаб
Разраб.		user		11.12.2019				
Пров.						Лист	Листов 1	
Т. контр.								
Нач.отд.								
Н. контр.								
Утв.								

Перв. примен. | Справ. № | Подп. и дата | Инв. № дубл. | Взам. инв. № | Подп. и дата | Инв. № подл.

Копировал | Формат А3

https://tcmo-pro.ru