151-502-304

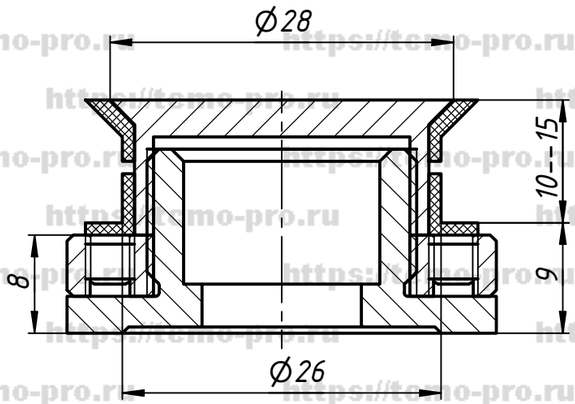

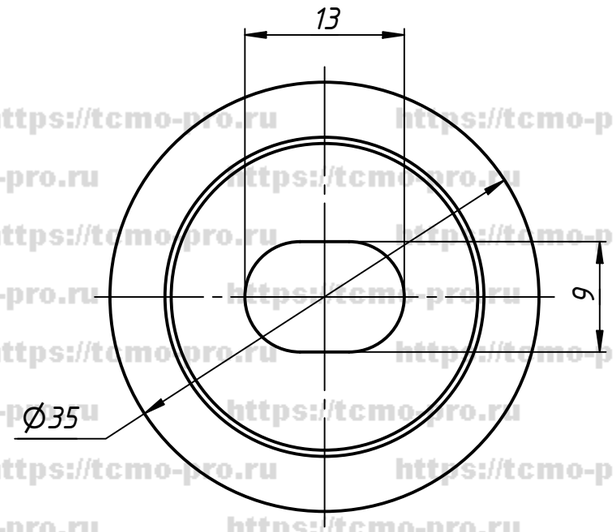

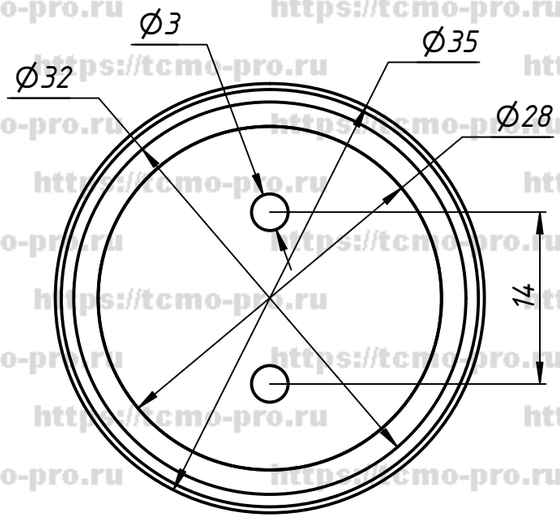

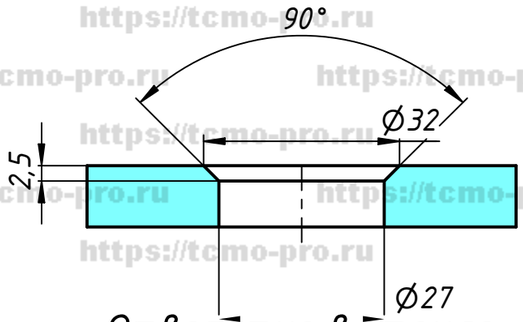

Отверстие в стекле

Изм.	Лист	№ докум.	Подп.	Дата	151-502-304		
Разраб.		user		28.02.2019	Точечное крепление под зенковку 9 мм	Лит.	Масса	Масштаб
Пров.								
Т. контр.						Лист	Листов 1	
Нач.отд.								
Н. контр.								
Утв.								

Перв. примен. | Справ. № | Подп. и дата | Инв. № дубл. | Взам. инв. № | Подп. и дата | Инв. № подл.

Копировал | Формат А3

https://tcmo-pro.ru