70-176,70-177

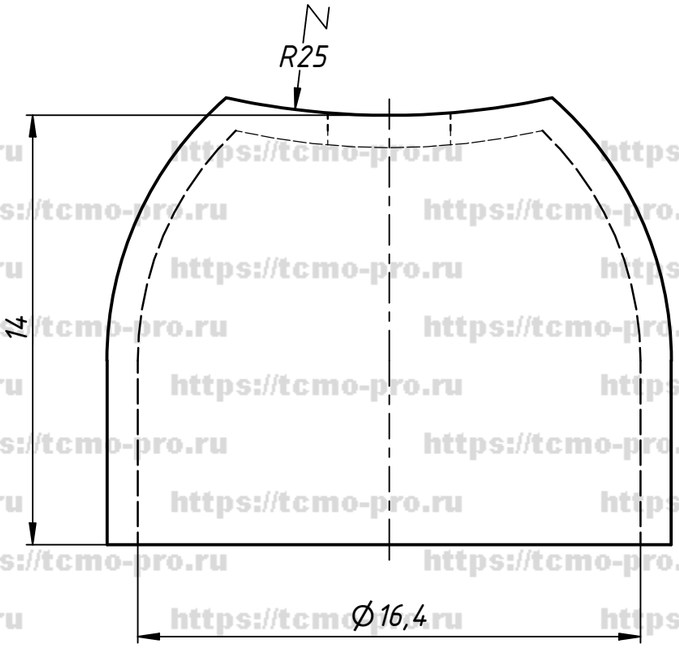

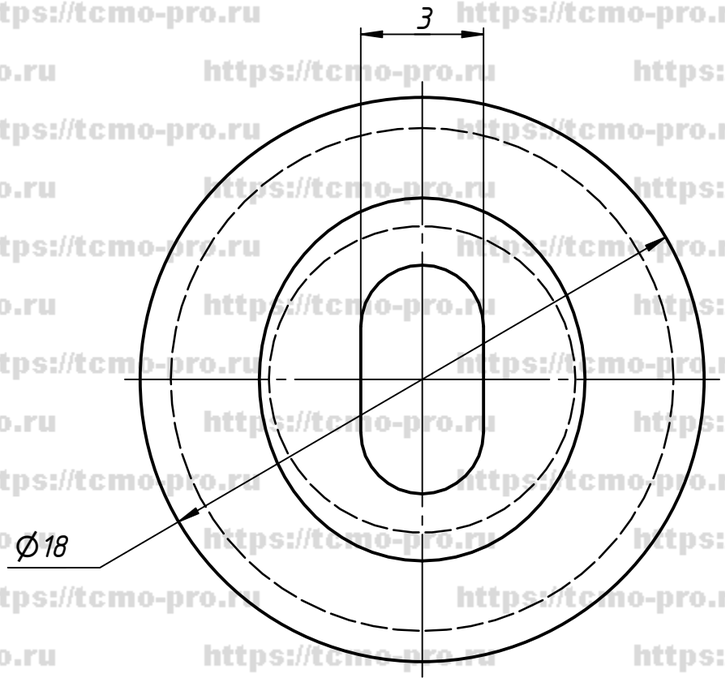

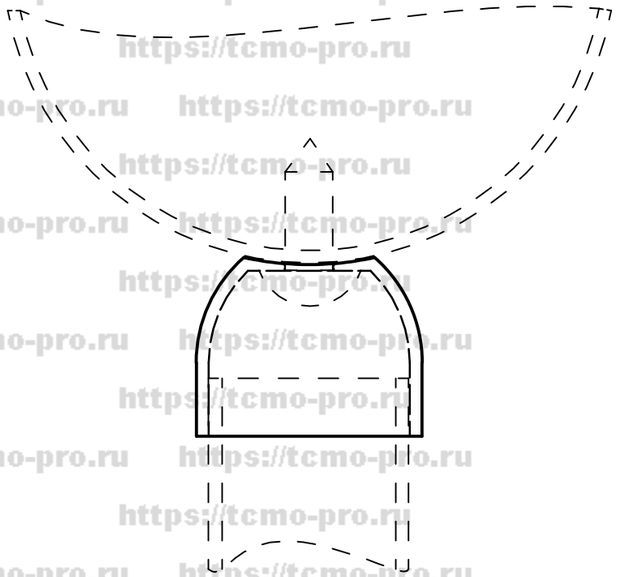

					70-176,70-177		
Изм.	Лист	№ докум.	Подп.	Дата	Наконечник для крепления трубы Ø 16 мм к поручню под углом 90°	Лит.	Масса / Масштаб
Разраб.		user		05.11.2019			
Пров.						Лист	Листов 1
Т. контр.							
Нач.отд.							
Н. контр.							
Утв.							

Перв. примен. | Справ. № | Подп. и дата | Инв. № дубл. | Взам. инв. № | Подп. и дата | Инв. № подл.

Копировал | Формат А3

https://tcmo-pro.ru